PIANO PRIMO

SUB. 126

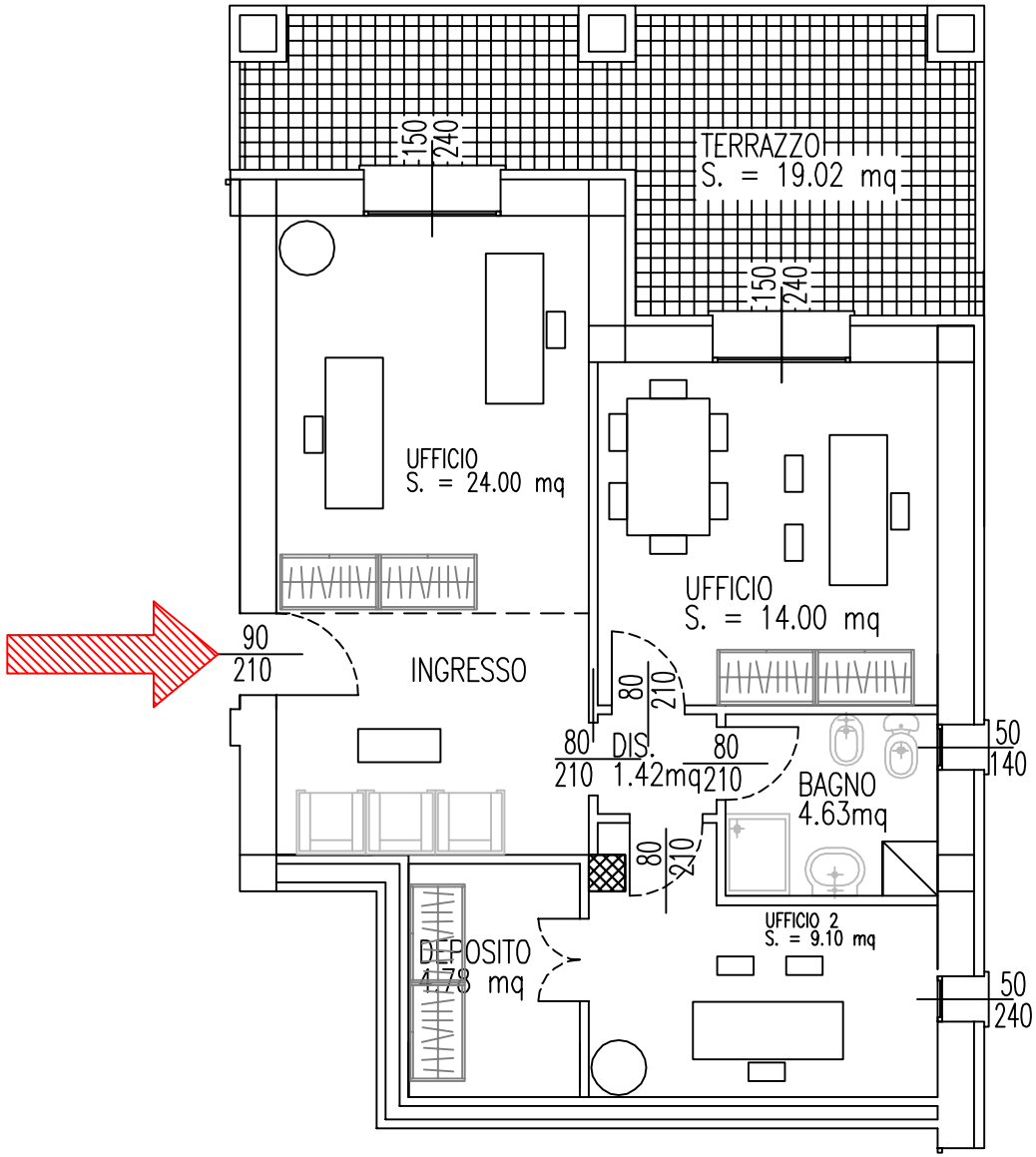
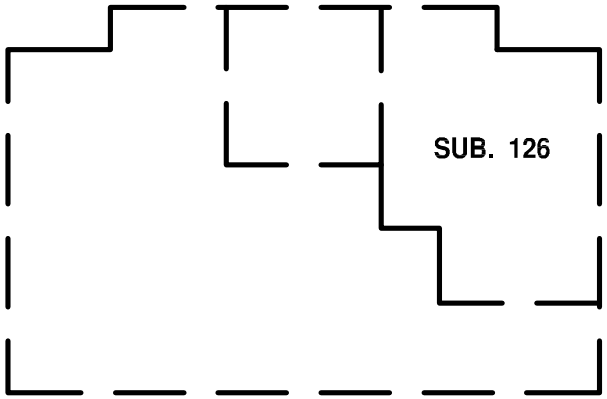
PIANTA PIANO PRIMO